ԵՐԿԱՅՆԱԿԱՆ ՊՐՈՖԻԼ Կ1;Ջ1

Կ1

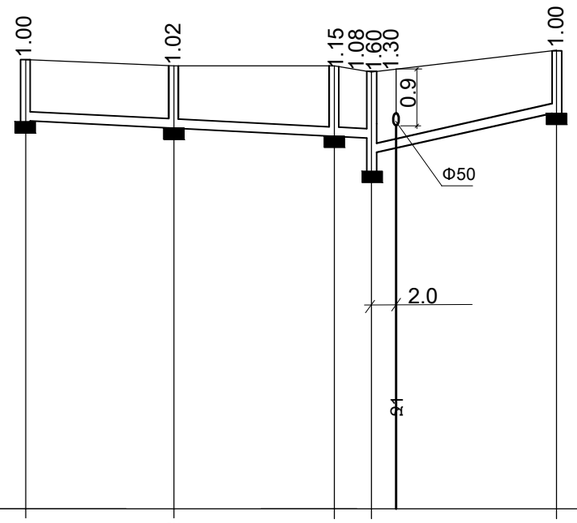

Մ Հոր. 1: 500 / Ուհ. 1: 100

Խողովակի առվակի նիշը	49.20	49.08	48.95	48.92	48.40	48.70	49.35
Հողի բնական նիշը	50.20	50.10	50.10	50.00	50.35
Հողի նախագծային նիշը	50.20	50.10	50.10	50.00	50.35
Խողովակի և մեկուսացման տիպը	Պոլիվինիլքլորիդային կոյուղու խողովակ Φ150				
Խողովակի հիմքը	Ավազի նախապատրաստական շերտ H = 10սմ				
Թեքություն / Երկարություն	0.01 / 12.0	0.01 / 13.0	0.01 / 3.0	0.023 / 15.0	
Հեռավորություն	12.0	13.0	3.0	15.0	
Դիտահորի կամ կետի համարը	ԿԴ-1	ԿԴ-2	ԿԴ-3	ԿՄԴ	ԿԴ-4

Ջ1

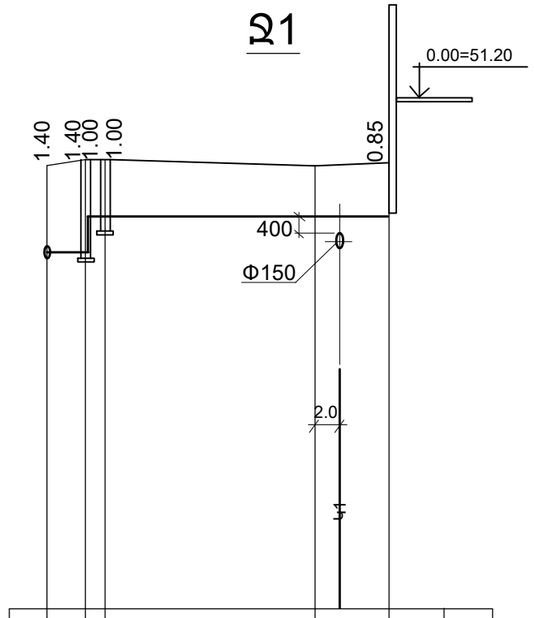

	48.70	48.80	49.20	49.20	49.30
	50.10	50.20	50.20	50.10	50.15
	50.10	50.20	50.20	50.10	50.15
Պոլիէթիլենային ճնշումային խողովակ Φ100(110x6.6)	Պողպատյա ջրագազատար խողովակ Φ50 գերուժեղացվաց անտիկորրոզիոն մեկուսացումով				
	Ավազի նախապատրաստական շերտ H = 10սմ				
	0.03 / 3.0	0.005 / 25.0			
	3.0	2.0	17.0	6.0	
	ՋՀՀ-1	ՋՀ-1	Ա1-90^0		

Ծանոթություն;
1.Խողովակների տրամագծերը տրված են որպես ներքին տրամագիծ

ՏՆՕՐԵՆ	Մ.ՀՈՒՍՆՅԱՆ	
ՆԳԵ	Ն.ՍՏԵՓԱՆՅԱՆ	
ՆԱԽԱԳԾԵՑ	Վ.ԳԱՍՊԱՐՅԱՆ	
ՍՏՈՒԳԵՑ	Կ.ՍԱՀԱԿՅԱՆ	

<TTV-01> ԱԶԱՏԱՄՈՒՏ ԳՅՈՒՂԻ ՄԱՆԿԱՊԱՐՏԵԶԻ ՄԵԿ ՄԱՍՆԱՇԵՆՔԻ ՎԵՐԱԿԱՌՈՒՑՈՒՄ

ՋՐԱՄԱՏԱԿԱՐԱՐՈՒՄ ԵՎ ԿՈՅՈՒՂԻ

ՓՈՒԼ	ԹԵՐԹ	ԹԵՐԹԵՐ
ԱՆ	ՋԿ-7	9

ԵՐԿԱՅՆԱԿԱՆ ՊՐՈՖԻԼ Կ1;Ջ1

"ՄԱՌԱ ԵՎ ԴՈՒՍՏՐԵՐ" ՍՊԸ